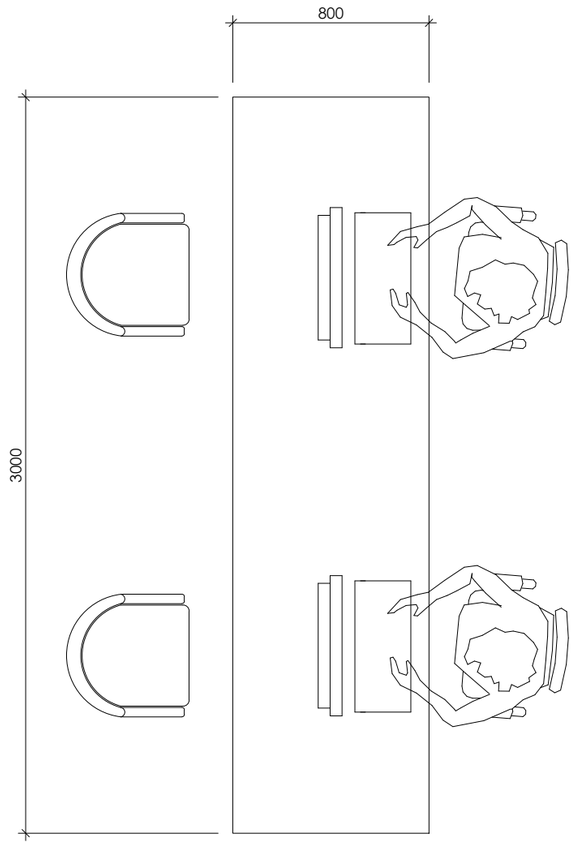

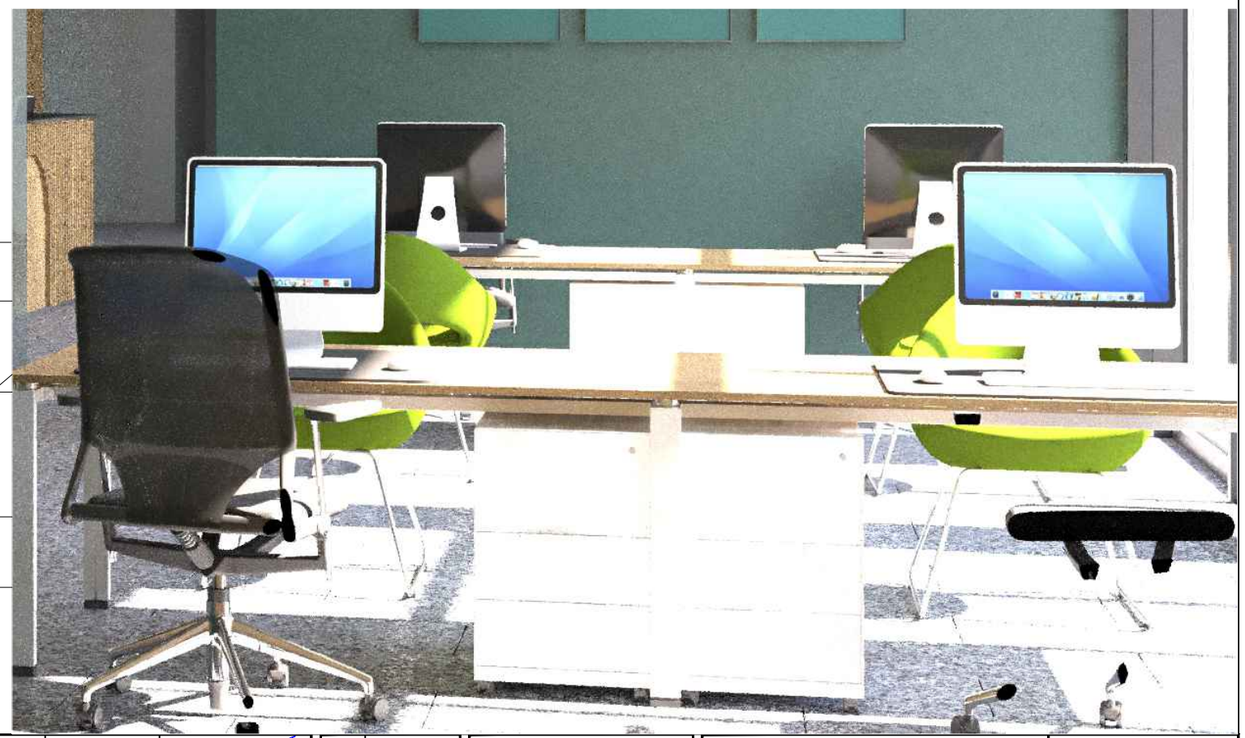

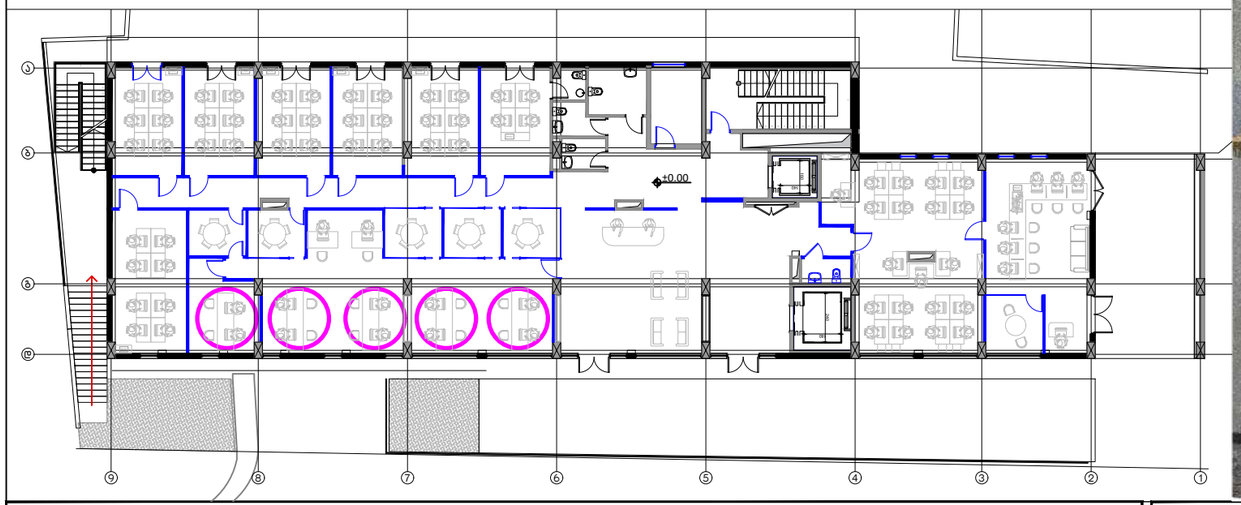

შენიშვნები

არ. მთ. არქ.	ლ. ძაგნიძე	
არქ.	ა. ბაბაკიშვილი	

სტადია	პროექტი	ნახაზის დასახელება ავეჯის დეტალიზაცია	
		მასშტაბი	1:25
თარიღი	აგვისტო 2024	ფორმატი	A3
		ნახაზის კოდი	FR02

დამკვეთი
სს "სადაზღვევო კომპანია ალდაგი" 404476189
სოფერასიო დირექტორი ქეთევან ახვლედიანი

პროექტის სახელწოდება
შიდა სივრცეების გადაგებმარება / ინტერიერის დიზაინის პროექტი

პროექტის მისამართი
ქ. თბილისი, ანა პოლიტკოვსკაიას ქუჩა №16

საპროექტო ორგანიზაცია
შპს. "A3" 401978721
ზუგდიდის ქ. №3
თბილისი, საქართველო